Mercedes-Benz

LOVE

MERCEDES BENZ EQA

AUTO ELÉCTRICO - ART. 3072

Mercedes-Benz



HECHO EN CHINA

MANUAL DE USUARIO

con instrucciones de ensamblado.

El auto debe ser ensamblado por un adulto que haya leído y comprendido las instrucciones en este manual. Guárdelo en caso de necesitarlo en el futuro.

FICHA TÉCNICA

EDAD RECOMENDADA:	37-96 MESES	BATERÍA:	12V4,5AH
CAPACIDAD MÁXIMA:	50 KG	TAMAÑO:	111 X 69 X 52 CM
VELOCIDAD	3-5 KM/H	CARGADOR:	12V700-1000MA
TIEMPO DE CARGA:	8-12 HORAS	TIPO DE CARGA:	RECARGABLE
PILAS	2 PILAS AAA	MOTOR	25W

PRECAUCIONES PARA SEGURIDAD

1. Requiere de la supervisión de un adulto durante su uso. Siempre utilice un casco.
2. No utilice cerca de calles o caminos transitados.
3. No se recomienda utilizar sobre superficies húmedas o inclinadas (más de 15°)
4. No se recomienda el uso del vehículo sobre arena o superficies blandas.
5. No utilice el vehículo bajo la lluvia.
6. Asegúrese de detener el vehículo completamente antes de cambiar las direcciones.
7. No utilice el vehículo durante la carga.
8. Limpie el vehículo con un paño húmedo.
9. Respete las especificaciones de edad y peso.
10. No cambiar los circuitos o añadir partes electricas.
11. El adulto a cargo, debe enseñar al niño como utilizar el vehículo correctamente.
12. Apague el vehículo cuando no se utilice.
13. Verifique que el asiento se encuentre correctamente ensamblado y seguro.
14. Verifique los cables y las conexiones del vehículo periodicamente.
15. No mezcle baterías nuevas y viejas.
16. La carga de la batería debe llevarse a cabo por un adulto.
La ficha se encuentra debajo del asiento.
17. Para evitar accidentes, asegúrese que el vehículo se encuentra en condiciones.

PREGUNTAS FRECUENTES

Tipo de problemas	Análisis de causas	Soluciones
El auto no se mueve	1. El voltaje está por debajo del nivel normal	Carga la batería
	2. Esta protegido por el alambre de seguridad	Esperar un rato
	3. El tornillo de las ruedas se ha caído	Vuelva a apretar el tornillo
	4. El conector de la batería se ha caído	Esperar un rato
	5. La batería esta dañada	Cambia la batería
	6. El equipo eléctrico está dañado	Llevarlo a reparar en puntos de mantenimiento
	7. El motor esta dañado	Llevarlo a reparar en puntos de mantenimiento
La batería no puede ser cargada	1. El conector de la batería se ha desconectado	Conectar de nuevo
	2. El cargador de batería está apagado	Conectar de nuevo
	3. El cargador de batería está dañado	Cambiar el cargador de batería
La distancia por carga es corta	La batería no está llena	Cargue de nuevo la batería
	La batería es vieja	Cambia la batería
Un poco de ruido y calor, cuando carga la batería	1. Reacción química	Normal
Baja velocidad	1. La batería es vieja	Cambie la batería
	2. La batería esta apagada	Cambie de nuevo la batería
	3. Exceso de peso	Aligerar el peso a menos de 30K
	4. Pavimento ondulado	Use en camino suave
Caja de cambios con alto ruido	1. El Engranaje roto	Llevarlo a reparar en mantenimiento
El coche se sacude cuando avanza	1. Mala conexión de los cables del conector del motor	Conectar bien
	2. Algo mal con el motor	Llevarlo a reparar en puntos de mantenimiento
Unidad sin música	1. Ninguna batería en el volante	Llevarlo a reparar en puntos de mantenimiento
Si usted no puede solucionar el problema, por favor contáctese con nosotros		

FUSIBLE

Cuando el vehículo no funcione o no pueda ser cargado, revise los fusibles. Reemplace el fusible si es necesario y espere durante 15-20 segundos para que el mismo se resetee y encienda.
El vehículo cuenta con un fusible de descanso térmico debajo del asiento.
Estos automaticamente cortan la energía del motor del vehículo, el sistema eléctrico o si la batería se sobrecarga.
El fusible se reseteará y encenderá aproximadamente luego 15-20 segundos.

ADVERTENCIAS Y CUIDADOS

• Este producto está diseñado para ser usado por niños de 3 años o más y no está diseñado para niños menores de 3 años de edad debido a la falta de capacidad para operar con seguridad.
• Peso máximo (30 Kg). Máximo un conductor a la vez.
• Usar bajo la supervisión de un adulto.
• Consulte la sección de cuidado de la batería de este manual para obtener más información.
• Inspeccione el producto a intervalos regulares para detectar desgaste o material suelto y apriételos según sea necesario. Llevelo al servicio técnico si existen condiciones anormales tales como grietas o roturas.
• Revise todas las cubiertas regularmente para asegurarse de que están en su lugar.
• Las baterías se caen y lesionan al niño si el vehículo se cae. Siempre use la tapa de la batería
• Cuando la temperatura este por debajo de (-18ºC) el uso al aire libre de este producto no se recomienda.
• En el frío extremo, los materiales plásticos pueden perder resistencia y pueden llegar a ser frágiles y agrietarse frente aun impacto. Almacene en un lugar más cálido y protegido.
• No haga funcionar el vehículo al aire libre si está lloviendo. Manténgalo en un área seca cuando no esté en uso.
• Desconecte la fuente de alimentación de la batería cuando el vehículo no está en uso.
• Asegúrese siempre de que el asiento esté bien sujeto.
• La carga y la batería no son juguetes y deben ser examinados regularmente por daños en el cable, el enchufe, el recinto y otras partes.
• Nunca modifique el sistema eléctrico.
• El uso de una batería o cargador de tipo incorrecto podría causar un incendio o una explosión.
• El compartimiento de la batería y bajo el asiento no son areas de almacenamiento.
• Almacenar otros artículos puede crear un riesgo de incendio. No guarde artículos en el compartimiento del motor o cerca del mismo.

BATERÍA Y CARGADOR

Advertencia

¡SOLO un adulto puede cargar y recargar la batería!
• Este producto con protección de carga: al cargar, todas las funciones se cortarán.

• El botón de encendido debe estar en la posición de apagado durante la carga.
• Antes del primer uso, debe cargar la batería durante 4-6 horas. No recargue la batería durante más de 10 horas para evitar el sobrecalentamiento del cargador.
• Cuando el vehículo comience a funcionar lentamente, recargue la batería.
• Después de cada uso o una vez al mes tiempo mínimo de recarga de 8 a 12 horas, menos de 20 horas como máximo.
• Utilice la única batería recargable y el cargador suministrados con su vehículo. Nunca sustituya la batería o el cargador por otra marca. El uso de otra batería o cargador puede provocar un incendio o una explosión.
• No utilice la batería o el cargador para ningún otro producto.
• Si el auto está equipado con un voltímetro digital, la magnitud del voltaje le indicará cuánta energía queda en la batería cuando deba recargarla. ¡Asegúrese de que el vehículo esté detenido!

12V	menos de 12.5	**La batería necesita cargarse**

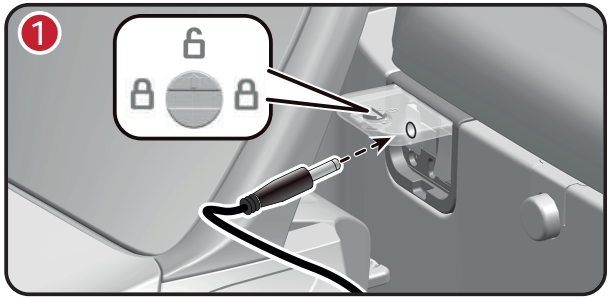

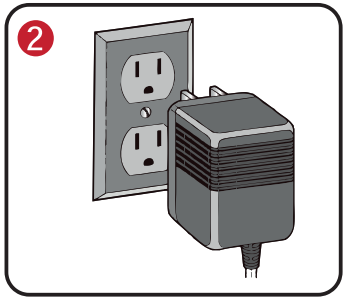

1. Abra la tapa de carga (debajo del asiento), si está bloqueda gire la perilla en la posición de desbloqueo y abra la tapa. Conecte el cable en el puerto del cargador.
2. Enchufe el cargador en un tomacorriente de pared. La batería comenzará a cargarse.

Eliminación de la batería
La batería eventualmente perderá la capacidad de mantener una carga. Según la cantidad de uso y las condiciones variables, la batería debe funcionar durante uno a tres años.
¡Importante! Recicle la batería agotada de manera responsable. La batería contiene ácido de plomo (electrolito) y debe eliminarse de forma adecuada.
¡No tire la batería con la basura del hogar!

DISPOSICIÓN Y CUIDADO DE LA BATERÍA

Cuidado:

• Si se produce una fuga de la batería, evite el contacto con el ácido que gotea, coloque la batería dañada en una bolsa sellada de plástico.

• Si el ácido se pone en contacto con la piel o los ojos, enjuáguelos con agua fría durante al menos 15 minutos y llame inmediatamente al médico.

• Cargue la batería nueva por lo menos 12 horas antes del primer uso.

• Nunca cargue la batería por más de 10 horas.

• La sobrecarga o la carga insuficiente de la batería puede acortar la duración de la batería y disminuir el tiempo de funcionamiento del vehículo.

• Después de la primera carga, recargue la batería por lo menos 8 - 12 horas después de cada uso.

• Cargue la batería después de cada uso, sin importar cuánto tiempo el vehículo fue utilizado.

• La batería debe estar en posición vertical durante la carga.

• No permita que la batería se descargue completamente antes de cargarla.

• Cargue la batería antes de guardar el vehículo.

• Cargue la batería al menos una vez al mes, incluso si el vehículo no se ha utilizado.

• Dejar la batería descargada la arruinará.

• Si el vehículo va a ser almacenado por más de dos meses, asegúrese de desconectar el arnés del motor de la batería.

• No almacene la batería en temperaturas por encima de 23ºC o por debajo de 37ºC.

• Evite que la batería se mueva libremente dentro del compartimento de la batería. Aseguré todos los tornillos de la tapa de la batería.

• Examine la batería, el cargador y su conector para ver si hay desgaste o daño excesivo cada vez que carga la batería. Si se detecta algún daño, no utilice el cargador o la batería hasta que haya reemplazado la pieza desgastada o dañada.

• Recuerde retirar la batería desgastada del vehículo.

• La fuga de la batería y la corrosión pueden dañar el vehículo.

Disposición:

• Su batería es una batería sellada de plomo-ácido. Debe ser reciclado o desechado de una manera ambientalmente sana.

INFORMACIÓN IMPORTANTE PARA LA BATERÍA

• Debes cargar tu batería antes de usar su auto por primera vez.

• Carga la batería inmediatamente despues de cada uso.

• Carga la batería una vez al mes, incluso si el vehículo no se ha utilizado.

• La batería se puede dañar permanentemente y se anulará su garantía sino se siguen las instrucciones.

• Consulte la sección de cuidado de la batería de este manual para obtener más información.

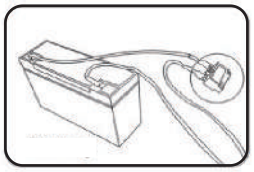

Fusible

• Tu nuevo auto debe ser ensamblado por un adulto. Por favor reserve 30 minutos para el armado.

• Debe cargar la batería durante 12 horas antes de usar su auto por primera vez. Recomendamos que comience a cargar la batería antes de comenzar el armado.

• Lea atentamente este manual para obtener información importante de seguridad e instrucciones de funcionamiento antes de utilizar su vehículo.

• Guarde estas instrucciones para futuras referencias ya que contienen información importante.

• No utilizar sobre el césped.

• Este vehículo está diseñado para su uso en cemento, asfalto u otras superficies duras; en terreno generalmente plano; por niños de 3 años o más.

• Instruir a los niños sobre la operación y las reglas de conducción seguras antes de que tomen su primer manejo:

° Siempre sentarse en el asiento.

° Siempre usar zapatos.

° Solo un conductor a la vez.

° No coloque las manos, los pies o cualquier parte del cuerpo, ropa u otros artículos cerca de las partes móviles mientras el vehículo está en funcionamiento.

° No permita que otros niños estén cerca del automóvil cuando conduce.

• Use este vehículo sólo al aire libre.

• La mayoría de los suelos interiores pueden dañarse montando este vehículo en el interior.

• Para evitar dañar a los motores y engranajes, no llevar nada detrás del vehículo o sobrecargarlo.

• No exceda la capacidad de peso máximo de (50 Kg).

REGLAS

• Siempre sentarse en el asiento y usar zapatos.
• Máximo un conductor a la vez.
• No opere en la calle o cerca de vehículos en movimiento.
• No operar cerca de cuerpos de agua, obstrucciones o bajadas.
• No operar sobre arena, suciedad o barro.
• No opere en la oscuridad. Obstáculos inesperados podrían causar un accidente.
• No opere cerca de vapores inflamables (por ejemplo, gasolina, diluyente de pintura, acetona, cera líquida, etc.). Al usar el vehículo cerca de líquidos inflamables, los vapores pueden causar una explosión o un incendio.
• No coloque nada cerca de piezas móviles tales como motores, engranajes o ruedas. Las piezas giratorias pueden enganchar el cabello, los dedos, etc., que pueden causar lesiones graves.

ADVERTENCIA BATERÍA

• Utilice siempre la tapa de la batería; la misma puede caerse y dañar a un niño.
• Nunca modifique el sistema eléctrico. Las alteraciones podrían causar un incendio. En lesiones graves podría arruinar el sistema eléctrico.
• El uso de una batería o cargador de tipo incorrecto podría provocar un incendio o una explosión que provoque lesiones graves.
• La batería debe ser manejada sólo por adultos. La batería es pesada y contiene ácido sulfúrico (electrolito). Dejar caer la batería podría resultar en lesiones graves.
• Nunca permita que los niños cargen la batería.
• La carga de la batería debe ser realizada solo por adultos. Un niño podría resultar herido por la electricidad involucrada en la carga de la batería. Levante y lleve la batería por la caja unicamente.
• Lea las instrucciones de seguridad de la batería.
• Examine el cargador de batería y sus conectores para ver si hay desgaste o daño excesivo cada vez que carga la batería. Si se detecta un daño o desgaste excesivo, no utilice la carga de la batería hasta que haya reemplazado la parte desgastada o dañada.
• Sólo use el cargador en lugares secos.
• Su batería de 12V está equipada con un fusible térmico. El fusible térmico es un dispositivo de seguridad de auto-ajuste que automáticamente arranca y cierra el funcionamiento del vehículo si está sobrecargado o las condiciones de conducción son demasiado severas. Una vez que se ha disparado un fusible, se reiniciará automáticamente después de aproximadamente 10 segundos y permitirá al vehículo reanudar sus operaciones normales. Para evitar paradas automáticas repetidas, no sobrecargue el vehículo excediendo los (50 Kg.) es la capacidad máxima del peso o remolcando cualquier cosa detrás del vehículo. Evite las condiciones de conducción severas, tales como subiendo pendientes muy empinadas o corriendo hacia objetos fijos, lo que puede hacer que las ruedas dejen de girar mientras se sigue suministrando energía a los motores.
• No es necesario quitar la batería del vehículo para recargarla.
• La batería debe estar en posición vertical durante la carga.
• La batería no es un juguete.

ADVERTENCIA

• Este producto está diseñado para ser usado por niños de 3 años o más y no está diseñado para niños menores de 3 años de edad debido a la falta de capacidad para operar con seguridad.
• Peso máximo (30 Kg). Máximo un conductor a la vez.
• Usar bajo la supervisión de un adulto.
• Consulte la sección de cuidado de la batería de este manual para obtener más información.
• Inspeccione el producto a intervalos regulares para detectar desgaste o material suelto y apriételos según sea necesario. Llevelo al servicio técnico si existen condiciones anormales tales como grietas o roturas.
• Revise todas las cubiertas regularmente para asegurarse de que están en su lugar.
• Las baterías se caen y lesionan al niño si el vehículo se cae. Siempre use la tapa de la batería.
• Cuando la temperatura este por debajo de (-18ºC) el uso al aire libre de este producto no se recomienda.
• En el frío extremo, los materiales plásticos pueden perder resistencia y pueden llegar a ser frágiles y agrietarse frente aun impacto. Almacene en un lugar más cálido y protegido.
• No haga funcionar el vehículo al aire libre si está lloviendo. Manténgalo en un área seca cuando no esté en uso.
• Desconecte la fuente de alimentación de la batería cuando el vehículo no está en uso.
• Asegúrese siempre de que el asiento esté bien sujeto.
• La carga y la batería no son juguetes y deben ser examinados regularmente por daños en el cable, el enchufe, el recinto y otras partes.
• Nunca modifique el sistema eléctrico.
• El uso de una batería o cargador de tipo incorrecto podría causar un incendio o una explosión.
• El compartimiento de la batería y bajo el asiento no son areas de almacenamiento.
• Almacenar otros artículos puede crear un riesgo de incendio. No guarde artículos en el compartimiento del motor o cerca del mismo.

REGLAS DE INSTALACIÓN

• Se requiere supervisión de un adulto. Asegúrese de que los niños conozcan y sigan estas reglas para una conducción segura.
• Restringir a los niños a zonas seguras:
º Lejos de las piscinas y otros cuerpos de agua para evitar el ahogamiento.
º Nivel de tierra para prevenir movimientos cuesta abajo.
º Lejos de escaleras, colinas, calzadas, carreteras y callejones.
• Enseñar y aprender primero la seguridad: Aunque la mayoría de los niños pueden dominar las habilidades de conducción física para controlar los vehículos, no tienen las habilidades de juicio maduro. Nunca deje que un niño conduzca en ningún momento sin la supervisión de un adulto, y tómese el tiempo para evaluar cuidadosamente los niveles de habilidad de los niños y sus habilidades para operar la seguridad del vehículo. Los niños no siempre pueden reconocer los peligros incluso después de la instrucción. Por lo tanto, enseñe reglas de seguridad apropiadas antes de permitir que cualquier niño maneje un vehículo, y recuerde que no hay un sustituto más seguro que la supervisión directa de un adulto.

LISTADO DE PARTES

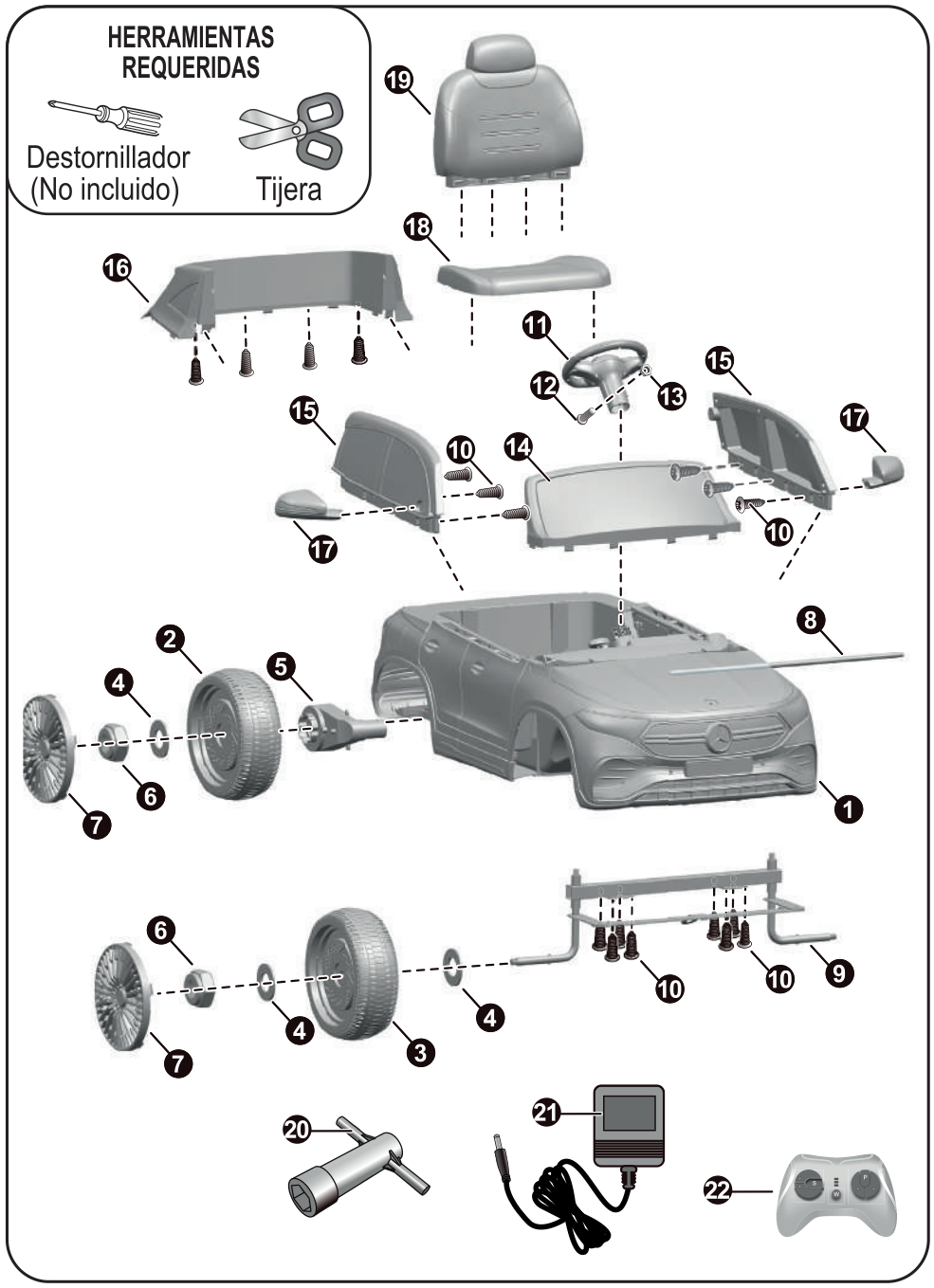

LISTADO DE PARTES

PIEZA N°	NOMBRE DE PIEZA	CANTIDAD
1	Cuerpo del vehículo	1
2	Rueda trasera	2
3	Rueda delantera	2
4	Arandela Ø12	6
5	Motor	2
6	Tuerca	4
7	Tapa de ruedas	4
8	Eje trasero	1
9	Eje delantero	1
10	Tornillo Ø4x12	18
11	Volante	1
12	Tornillo M5x40	1
13	Tuerca M5	1
14	Parabrisas	1
15	Ventana lateral	2
16	Ventana trasera	1
17	Espejos laterales	2
18	Asiento	1
19	Respaldo de asiento	1
20	Llave de tuerca	2
21	Cargador	1
22	Control remoto	1

INSTALACIÓN

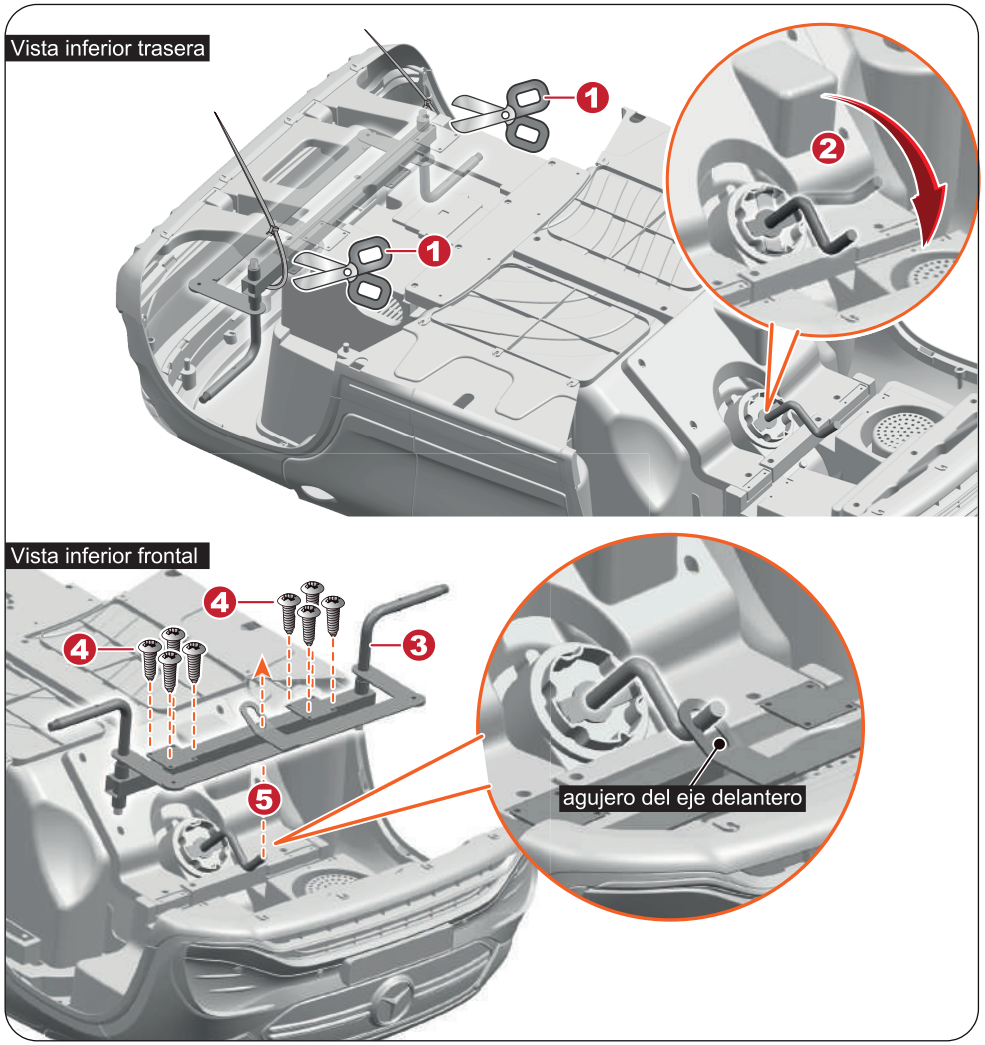

EJE DELANTERO

Voltee la carrocería del vehículo.

1. Corte los dos precintos de los cables de la parte trasera de la carrocería del vehículo con la tijera y retire el conjunto del eje delantero.
2. Gire el extremo doblado del eje de dirección a la posición correcta como se muestra en la imagen.
3-4. Instale el conjunto del eje delantero en la carrocería del vehículo, inserte los ocho tornillos Ø4x12 y ajústelos con un destornillador.
5. Inserte el extremo doblado del eje de dirección en el orificio del eje delantero.

INSTALACIÓN

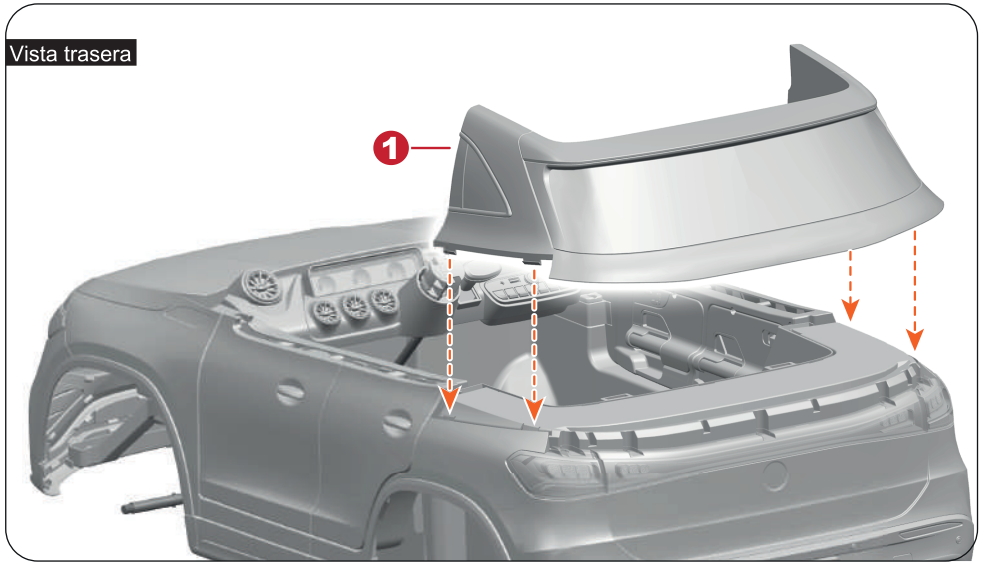

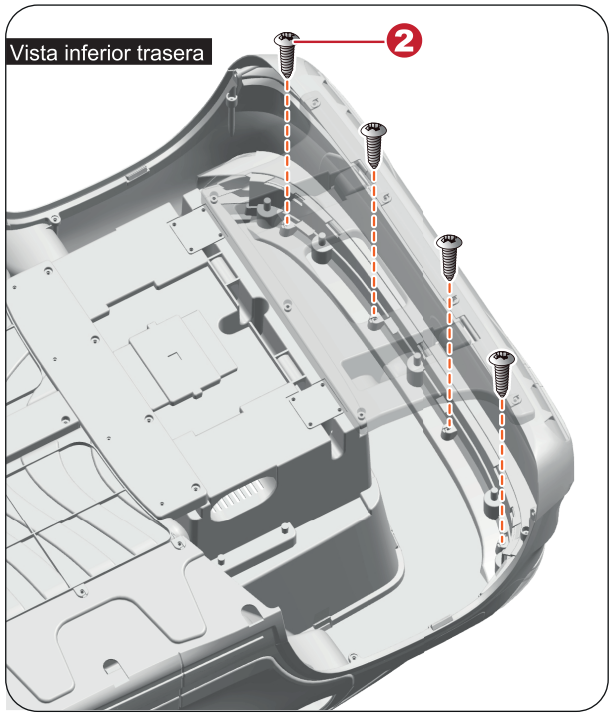

VENTANA TRASERA

1. Coloque las pestañas de la ventana trasera en los orificios de la carrocería del vehículo.
2. Voltee la carrocería del vehículo. Ajuste cuatro tornillos Ø4x12 a través de la carrocería del vehículo y dentro de la ventana trasera.

INSTALACIÓN

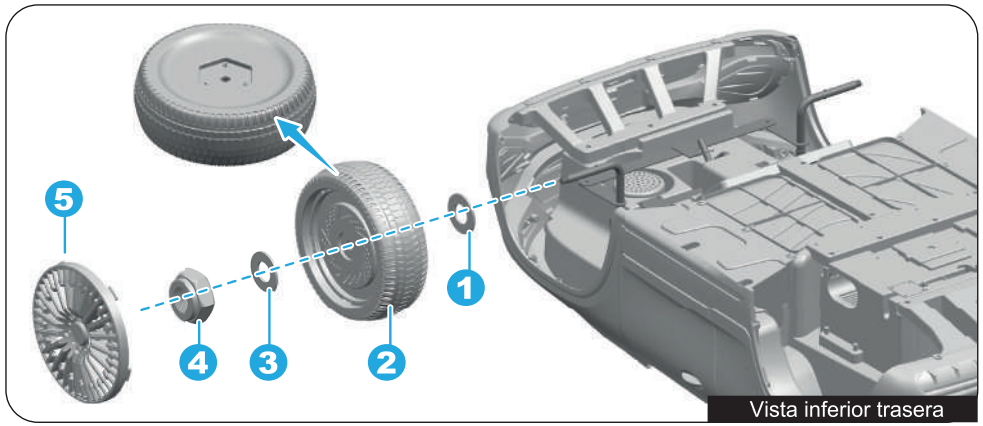

RUEDA DELANTERA

Retire todas las piezas del eje delantero.

1. Deslice una arandela de Ø12 en el eje delantero.
2. Deslice una rueda delantera sobre el eje delantero.
3. Deslice otra arandela de Ø12 en el eje delantero.
4. Ajuste una tuerca al final del eje delantero con una llave.
5. Coloque la tapa de la rueda. Repita lo mismo con la otra rueda delantera.

INSTALACIÓN

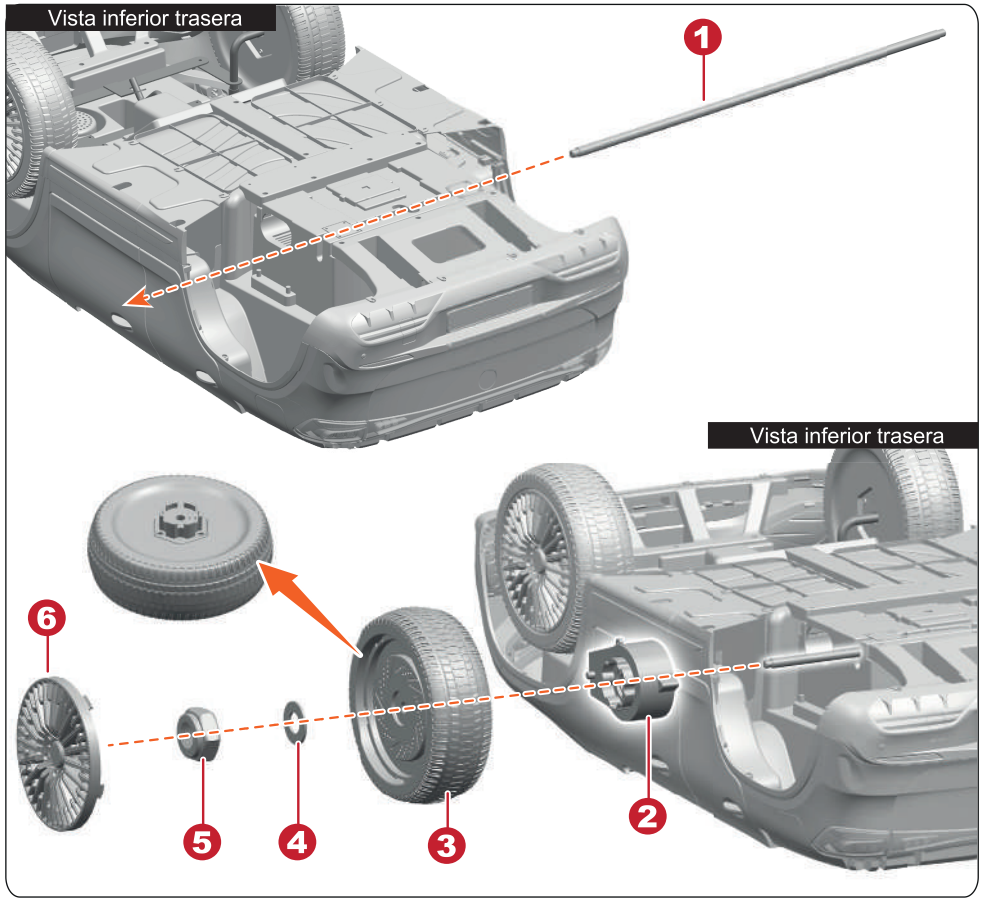

RUEDA TRASERA

1. Inserte el eje trasero en el orificio de la carrocería del vehículo.
2. Deslice el motor sobre el eje trasero. E inserte el conector de la caja de cambios en el orificio más grande de la carrocería del vehículo.
3. Deslice una rueda sobre el eje trasero.
4. Deslice la arandela Ø12 sobre el eje trasero.
5. Ajuste una tuerca al final del eje trasero con una llave. Repita lo mismo con la otra rueda trasera.
6. Coloque la tapa de la rueda. Repita lo mismo con la otra rueda trasera.

INSTALACIÓN

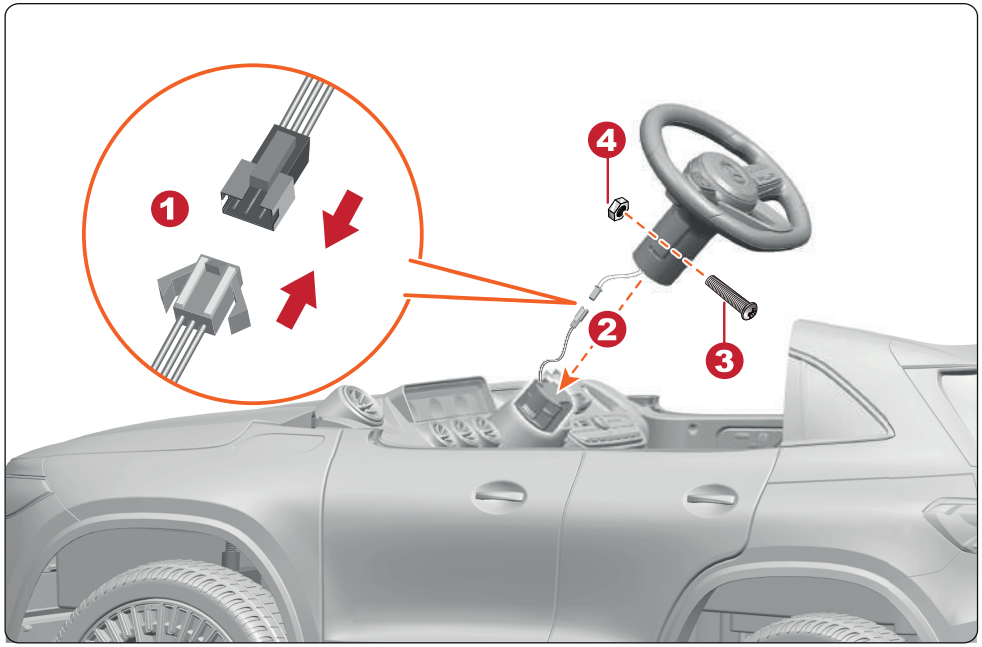

VOLANTE

1. Conecte el cable de sonido del volante al cable de la carrocería del vehículo.
2. Coloque el volante sobre el eje de dirección que sobresale debajo del tablero.
3. Alinee los agujeros a cada lado del volante con los agujeros al final del eje de dirección.
4. Ajuste una tuerca en el extremo opuesto del tornillo M5x38 para asegurar el volante.

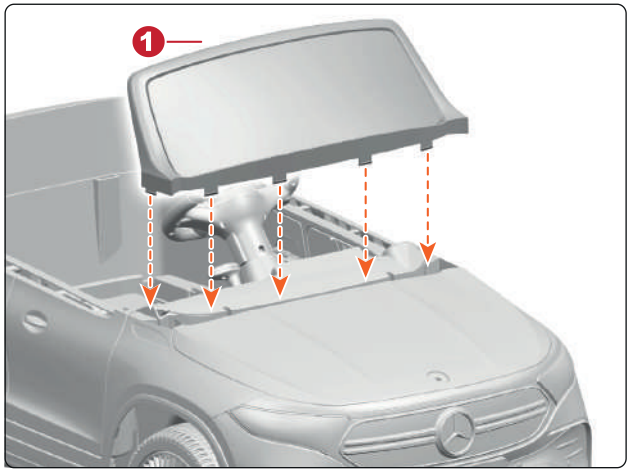

PARABRISAS

1. Inserte las pestañas del parabrisas en las ranuras de la carrocería del vehículo y encástrelas hasta que escuche el sonido "clic" en su lugar.

INSTALACIÓN

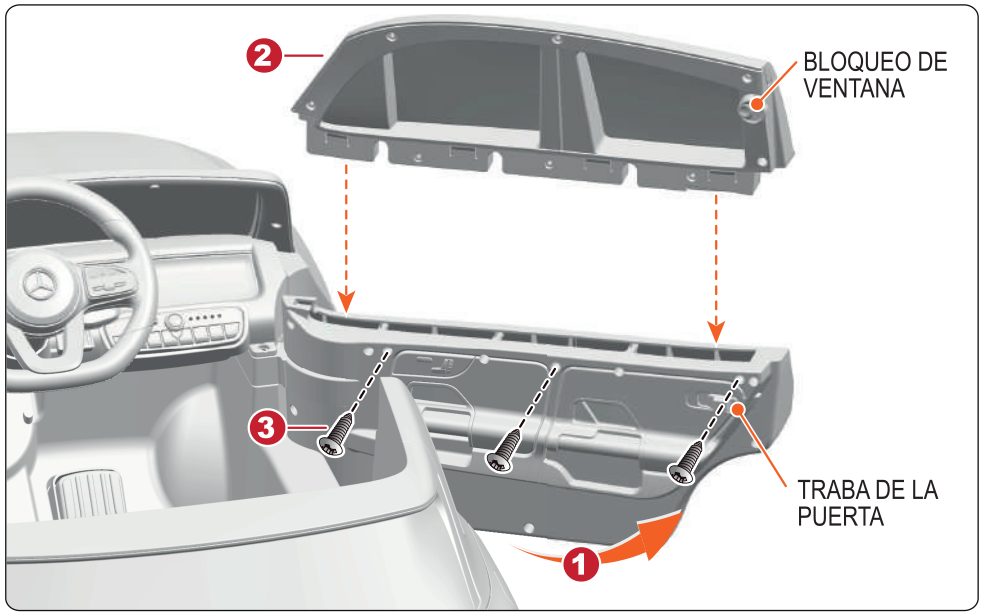

VENTANA LATERAL

1. Apriete la traba de la puerta hasta que se abra.
2. Instale la ventana lateral en la puerta.
3. Ajuste 3 tornillos Ø4x12 con un destornillador.

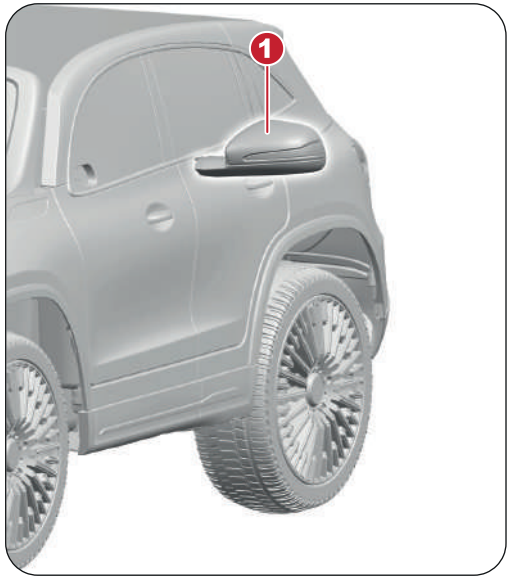

ESPEJOS

1. Coloque los espejos laterales en los orificios de ambas ventanas, presione hasta que escuchar el sonido "clic", asegúrese que este bien instalado.

Consejo: Gire el seguro de la ventana para abrirla cuando cierre la puerta.

INSTALACIÓN

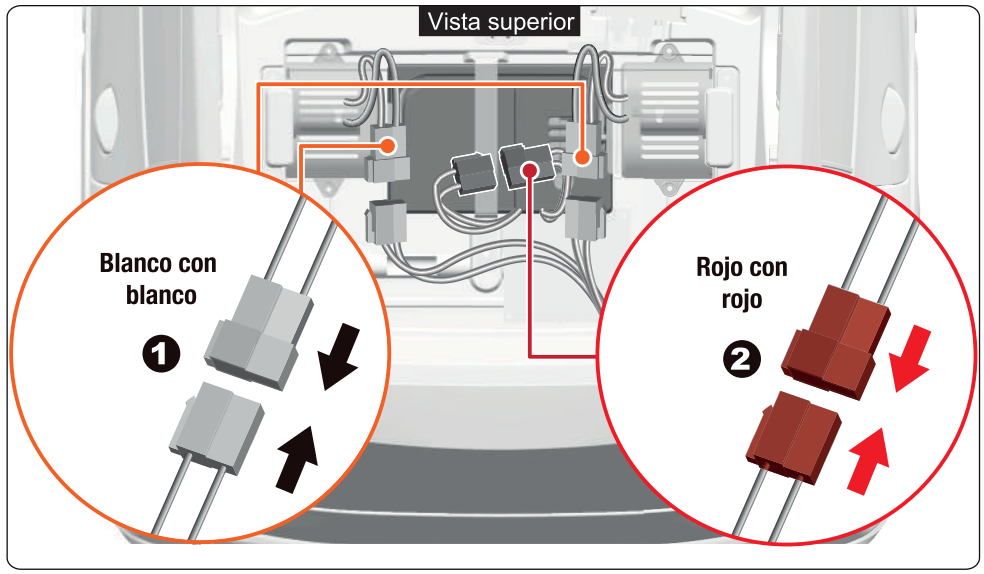

FUENTE DE ALIMENTACIÓN Y ASIENTO

1. Conecte los dos cables blancos del motor al conector blanco. Repita este paso en ambos lados de la carrocería del vehículo.
2. Conecte el cable rojo de la carrocería del vehículo al cable rojo de la batería.
3. Instale el respaldo del asiento en la carrocería del vehículo.
4. Presione el botón de bloqueo del asiento para poder colocarlo en su lugar.

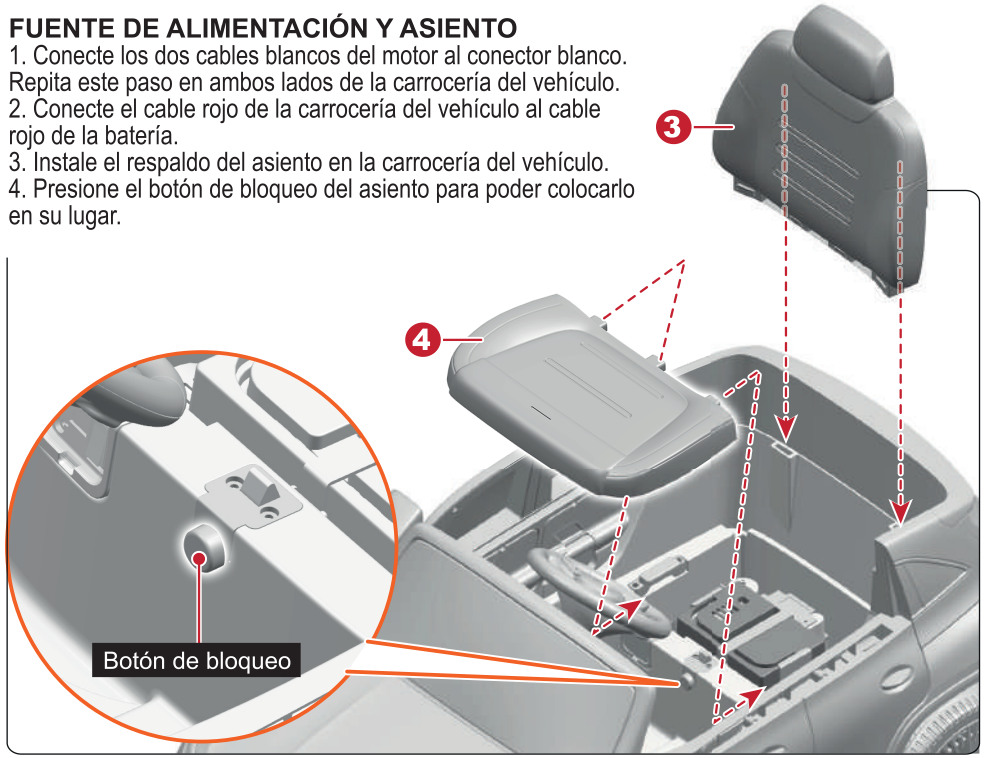

TABLERO

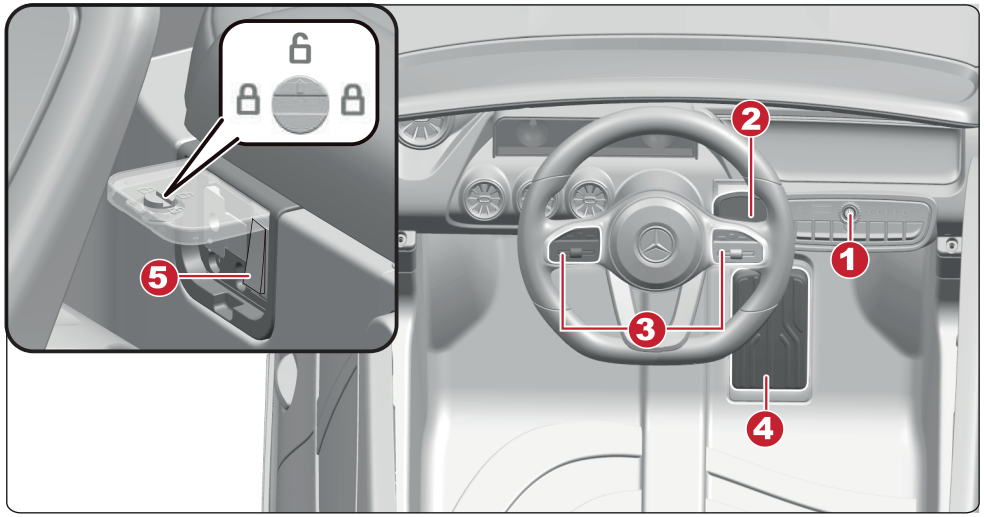

TABLERO

1. Botón de encendido: enciende y apaga el vehículo.
2. Boton de avance/retroceso: Cambia la dirección en la que se mueve el vehículo (Avanzar o retroceder). Para mover el producto hacia adelante, mueva la palanca a la posición superior. Para mover el producto hacia atrás, mueva la palanca a la posición hacia abajo. Mueva la palanca a la posición media, el producto no se moverá.
3. Botón de sonido: Presione para reproducir sonido o bocina.
4. Acelerador Para mover el vehículo, presione el acelerador hacia abajo. Para frenar o reducir la velocidad, libere la presión del acelerador.
5. Botón R/C-Manual (opcional): Este botón debe ser operado por un adulto. Si está en la posición de candado cerrado, gire la perilla a la posición abierto y abra la tapa. Cambie el modo de funcionamiento, el control del acelerador o el control remoto.

INSTALACIÓN

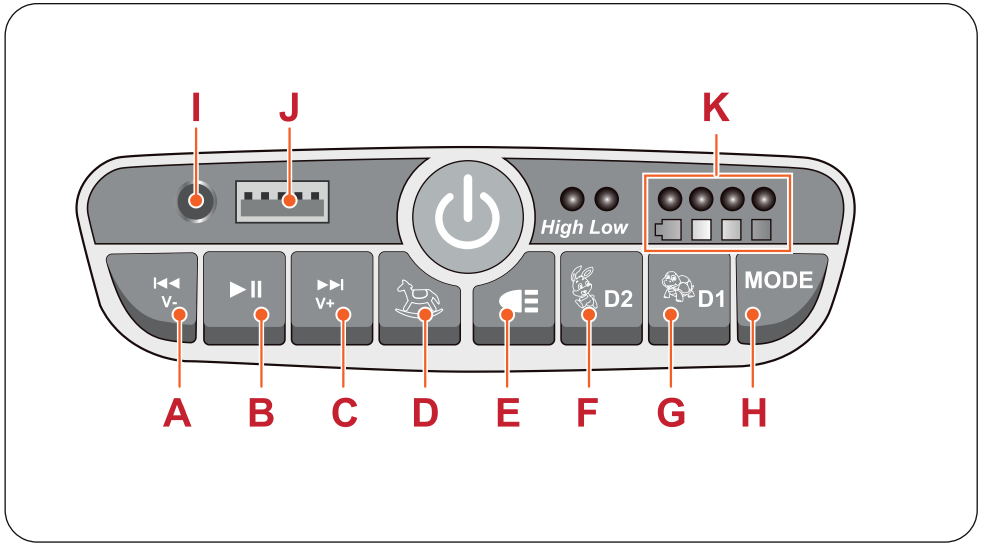

REPRODUCTOR DE AUDIO

A. Pista anterior / Mantener pulsado para bajar el volumen.
B. Reproducir / Mantener pulsado para pausar.
C. Pista siguiente / Mantener pulsado para subir el volumen.
D. Botón de modo balanceo: Activa y desactiva el modo de balanceo.
El producto no se puede mover en este modo.
E. Botón de luces: Enciende y apaga las luces.
F. Botón de alta velocidad: El producto se va mover en alta velocidad.
G. Botón de baja velocidad: El producto se va mover en baja velocidad.
H. Botón de modo: cambiar la entrada de audio.
I. Entrada cable auxiliar.
J. Entrada puerto USB.
K. Voltímetro digital: Muestra el nivel de batería cuando el producto está detenido.

TABLERO

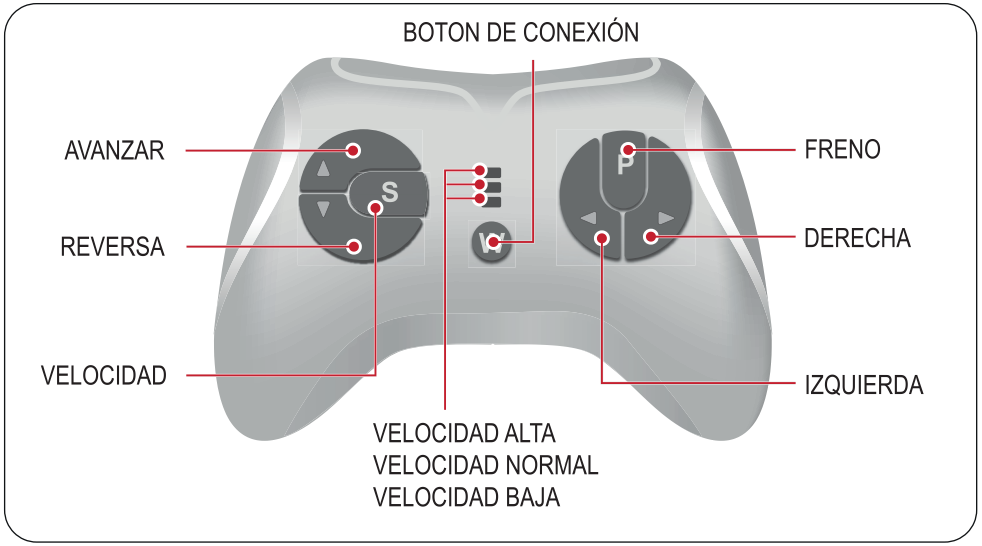

CONTROL REMOTO

Retire la tapa trasera e inserte dos pilas AAA en el control remoto.
Las pilas no están incluidas.

1. Presione el botón de conexión durante 2 segundos, el indicador de estado parpadea y luego encienda el botón de encendido en el tablero del vehículo. Cuando el indicador de estado se apaga aproximadamente 2 segundos y vuelve a encenderse significa que la conexión se realizó correctamente. Si el indicador de estado no indica respuesta, significa que la conexión falló. Reemplace las pilas e inténtelo nuevamente.

2. Botón de freno: Presione el botón para detener el vehículo. Si lo presiona nuevamente, se va a soltar el freno.

3. Botón de velocidad: El botón hace funcionar el vehículo para que se mueva a velocidad baja, normal o alta.

SUGERENCIA: Este interruptor no funcionará mientras el vehículo se mueve en reversa.

NOTA:
• Si deja el control remoto inactivo durante unos 10 segundos; se apagará automáticamente.
• Vuelva a conectar el control remoto cuando reemplace las pilas.